DONDOLINO

Standing Frame com Plano Inclinado

design e qualidade

FEITO EM ITÁLIA desde 1980

by ORMESA®

O Dondolino torna a inclusão activa
da criança mais fácil no seu meio ambiente quando utilizado normalmente no dia-a-dia

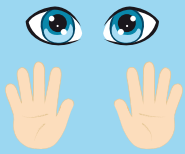

a experiência das actividades manuais guiadas pela visão melhoram as actividades manipulativas e a coordenação olho-mão

prática dos músculos anti gravidade que é a recuperação de uma configuração parcial da postura

melhoria das funções respiratórias graças à posição ortoestática que ajuda a obter uma corrente sanguínea mais eficaz

melhoria do peristaltismo graças à posição ortoestática que ajuda a digestão e o funcionamento intestinal

aumento do status respiratório devido à maior ventilação e redução das doenças obstrutivas

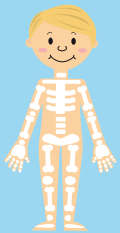

aumento da densidade óssea em partes como a coluna, pélvis, membros inferiores, pés

Suporta sem forçar

Cores, forma e desing são atractivas como um jogo

Sem ferramentas regulações por manípulos

3 tamanhos

novidade!

também no tamanho 1 com apoio de tronco

Regulação em altura e rotação com o novo sistema "safe lock"

características técnicas

plano inclinado para crianças que necessitam melhorar o reflexo da postura.
Ajuste contínuo, sem paragens bruscas por amortecedor a gas

estrutra sem arestas, para permitir a rotação do tronco e movimentos laterais dos braços

regulações "sem ferramentas", por manípulos, sem uso de chaves

perfis graduados para manter a configuração de postura escolhida pelo terapeuta

tabuleiro em madeira. amovível e regulável em altura, ângulo e profundidade

plataforma de pés em madeira oferece um guia seguro à criança. É regulável em altura

rodízios duplos sólidos com 75 mm. diam., rodízios traseiros com travão. Graças aos rodízios, o equipamento pode ser deslocado com a criança

regulações

suportes multi ajustáveis de tronco e pélvis almofadados, largos e com tecido que facilita a respiração

apoios de joelhos ergonómicos

apoios de calcanhar

acessórios

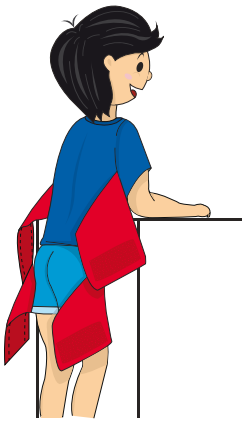

ajuste em largura por velcro

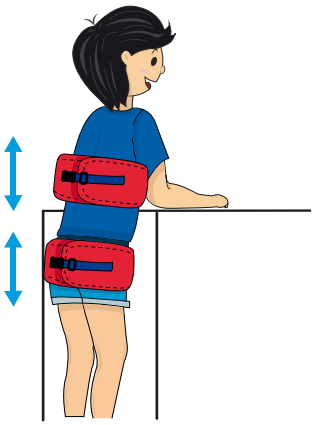

ajuste em altura

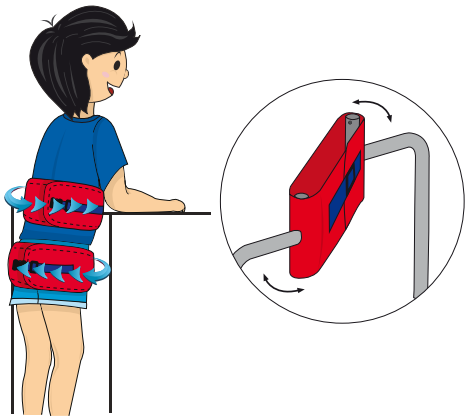

ajuste em rotação, para adaptar
à postura da criança

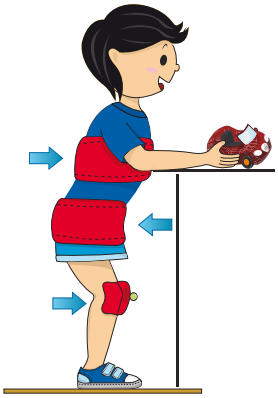

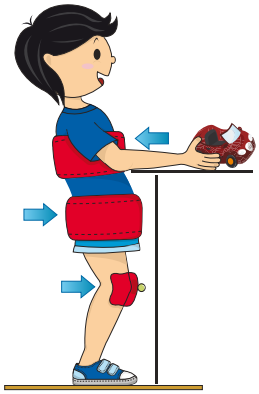

Ajuste anterior e posterior independente. Se a criança
possuir controlo de tronco suficiente o apoio de tronco pode ser retirado

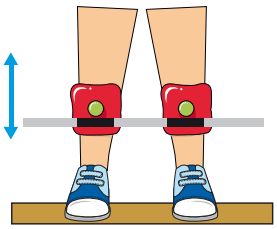

ajuste em altura

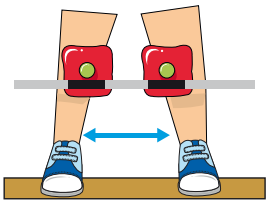

ajuste em largura

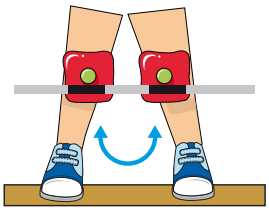

ajuste em rotação

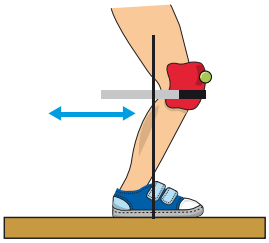

ajuste em profundidade

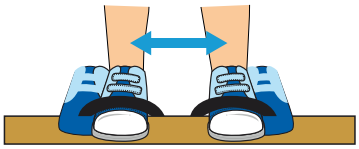

ajuste em largura

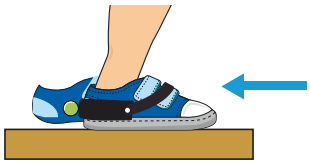

ajuste em profundidade

944 redutores de circunferência
para suportes de tronco e pélvis
Espessura: 3 cm. cada lado

865 apoio de cabeça regulável
ajustável em altura, ângulo e profundidade

DONDOLINO
Standing Frame Vertical

medidas em cm

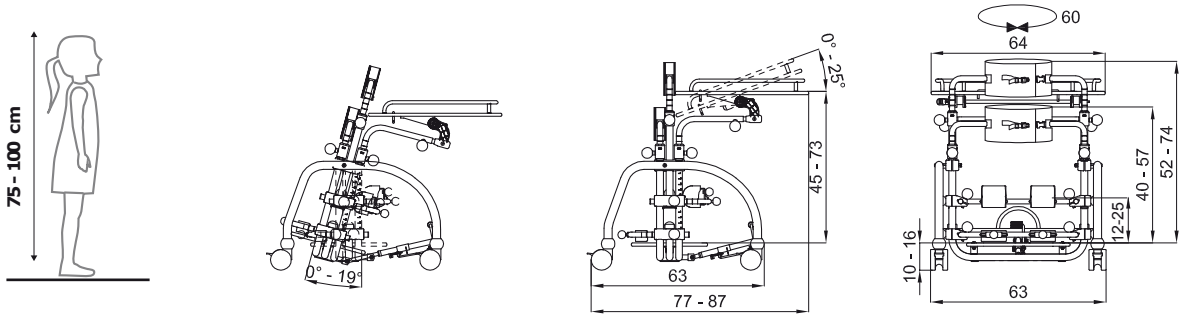

DONDOLINO 1 **PESO 19 kg. CAPACIDADE 35 kg.**

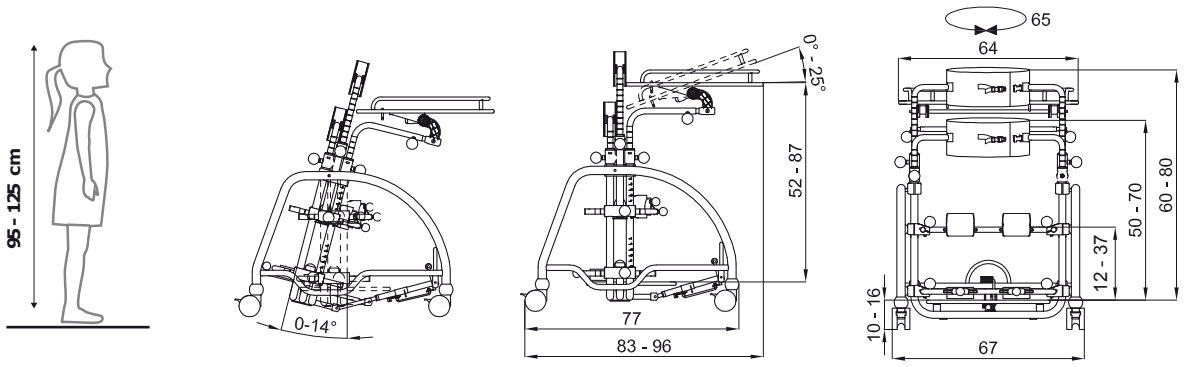

DONDOLINO 2 **PESO 24 kg. CAPACIDADE 45 kg.**

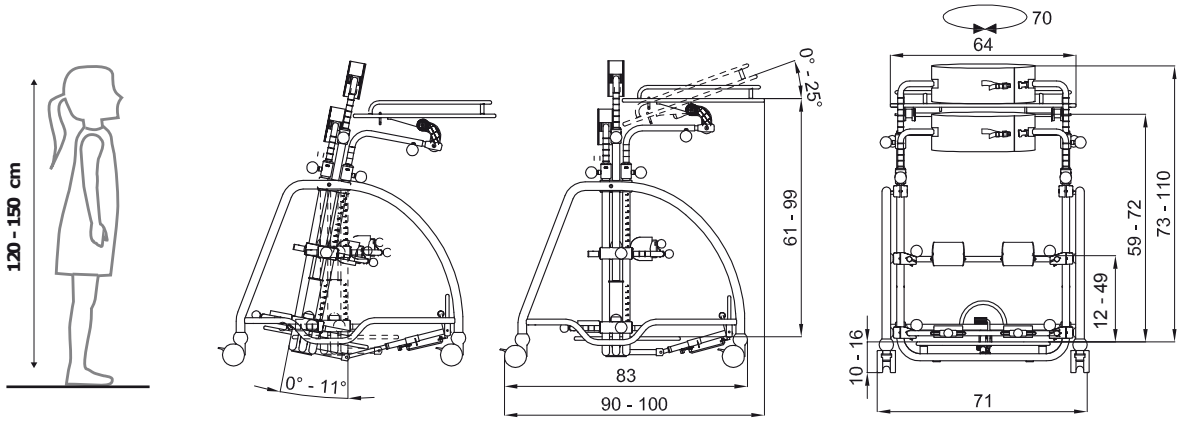

DONDOLINO 3 **PESO 26 kg. CAPACIDADE 55 kg.**

números separados por hífen indicam os limites mínimos e máximos de regulação

produto com marcação CE

Representante em Portugal

ORTOMEDICINAL
Material Ortopédico e Hospitalar
Rua Passos Manuel, 47 - A 115-257 Lisboa
Tel. 213 152 573 Fax 213 152 574
info@ortomedicinal.com - www.ortomedicinal.com

ORMESA® s.r.l. *On with the Future*
Via A. Da Sangallo, 1 - 06034 FOLIGNO (PG) ITALY
TEL. +39 0742 22927-FAX +39 0742 22637
info@ormesa.com-www.ormesa.com

ACCREDIA THE ACCREDITING AGENCY

COMPANY WITH QUALITY MANAGEMENT SYSTEM CERTIFIED BY
= ISO 9001 =